PRODUCED BY AN AUTODESK EDUCATIONAL PRODUCT

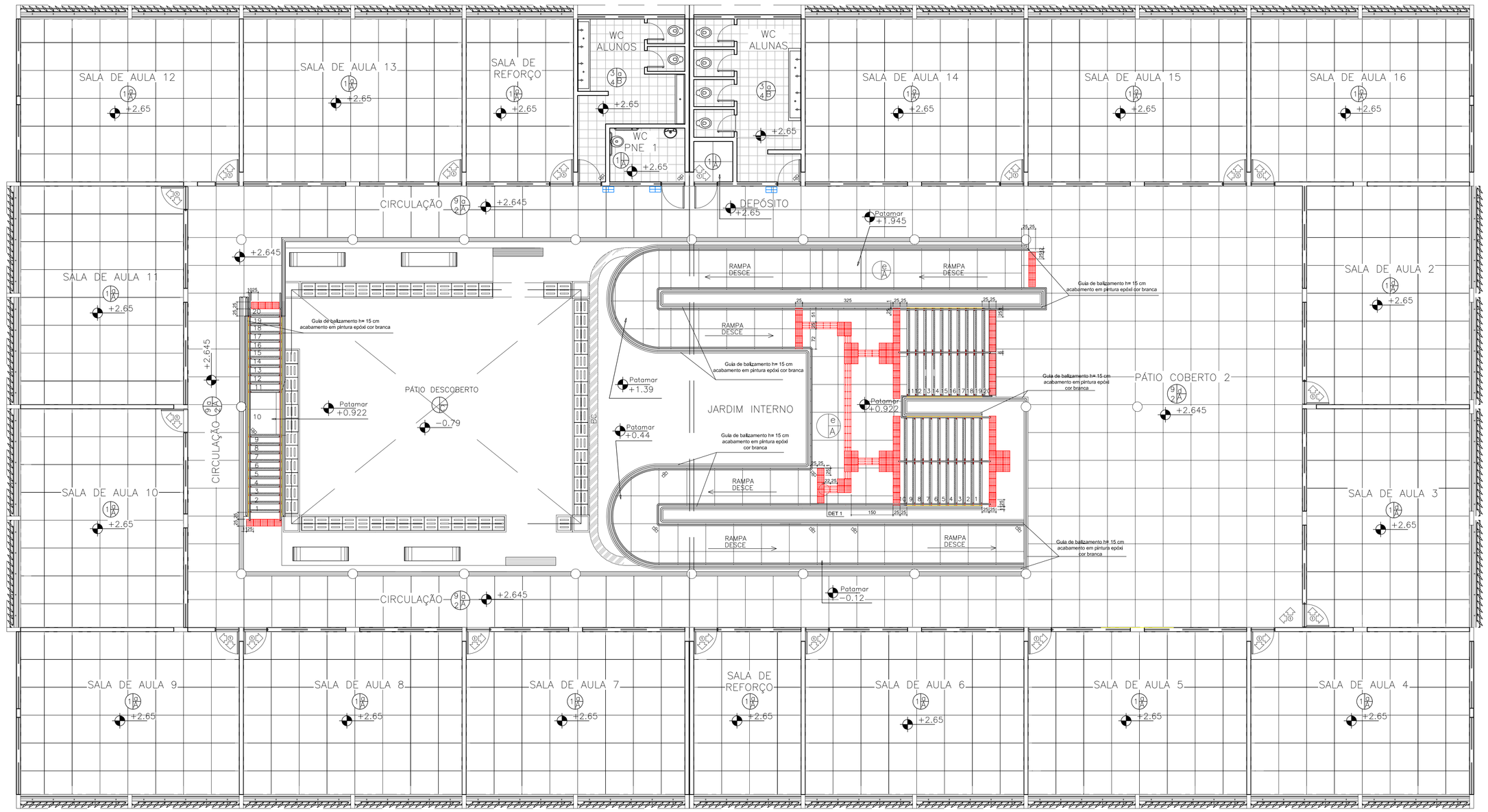

SINALIZAÇÃO ACESSIBILIDADE - PAVIMENTO SUPERIOR

1:75

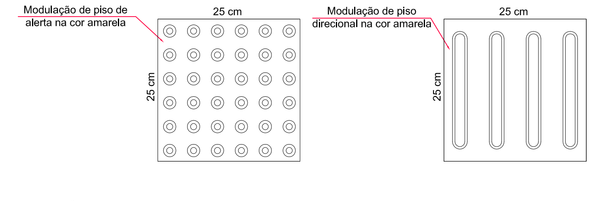

OBSERVAÇÕES:
- A SINALIZAÇÃO TÁTIL NO PISO DEVERÁ SEGUIR RIGOROSAMENTE A NORMA BRASILEIRA DE ACESSIBILIDADE - ABNT NBR 9050:2015 e NBR 16537:2016.

DETALHE
SINALIZAÇÃO TÁTIL NO PISO

ESPELHOS INCLINADOS COM AVANÇO DE 1,5 CM, CONFORME EXIGÊNCIAS NBRs 9050 E 9077

CORTE DEGRAUS

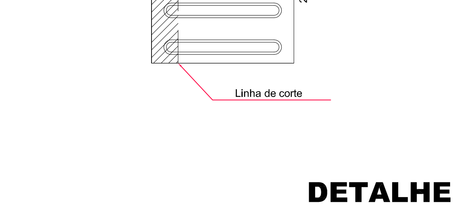

DETALHE 1
SINALIZAÇÃO TÁTIL NO PISO

LEGENDA

- Piso tátil existente a retirar
- Sinalização tátil a instalar
- Início da paginação do piso
- Símbolo Internacional do Acesso - placa em acrílico adesivado 20x20cm
- Placa em acrílico adesivado 40x20cm, com símbolos (inclusive Símbolo Internacional de Acesso), caracteres em alto relevo e braile
- Plano tátil (fixação na parede) em acrílico adesivado 54x39cm
- Mapa tátil em acrílico adesivado, 70x50cm, com pedestal em alumínio

Notas:
1. A sinalização tátil a ser feita no interior do edifício deverá ser em peças vinílicas 25x25cm, cor amarela, embutidas no piso de forma a ficarem niveladas com ele.

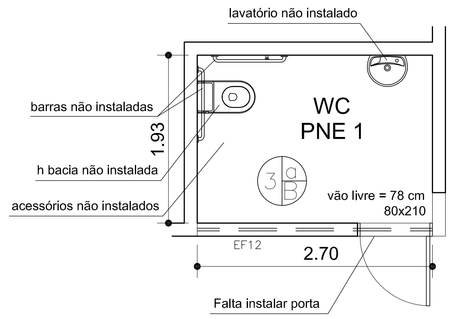

Situação atual - WC ACESSÍVEL SUPERIOR
Escala 1:35

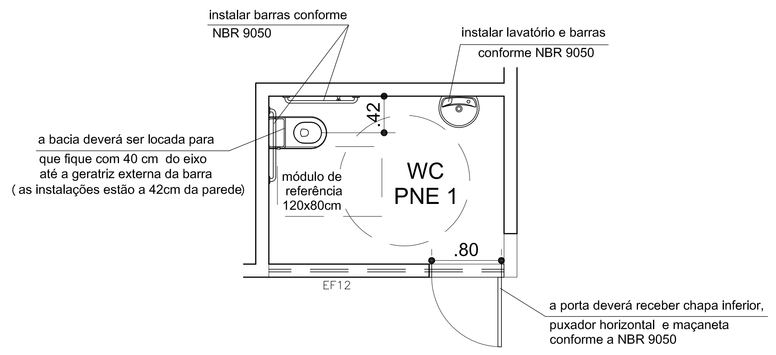

Diagnóstico- WC ACESSÍVEL SUPERIOR
Escala 1:35

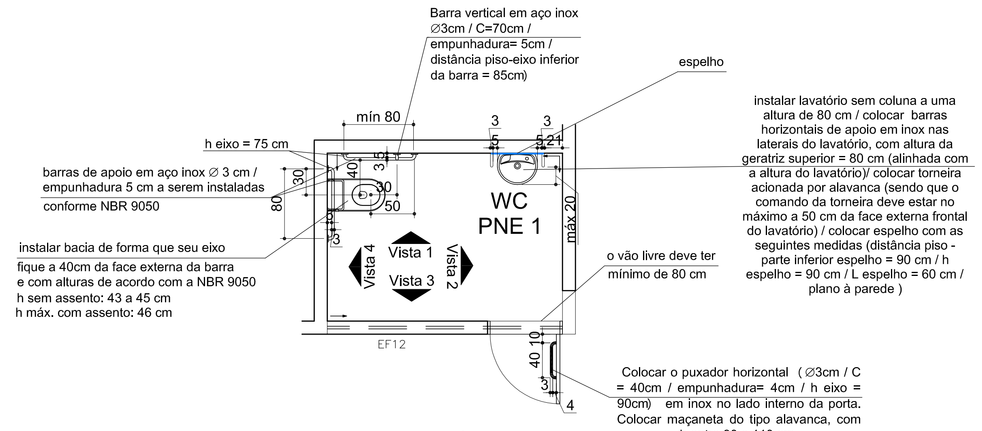

Soluções- WC ACESSÍVEL SUPERIOR
Escala 1:35

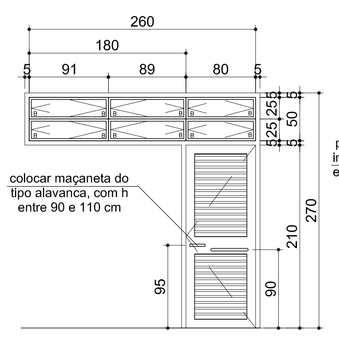

DETALHE EF.12 (Vista externa)
Escala 1:35

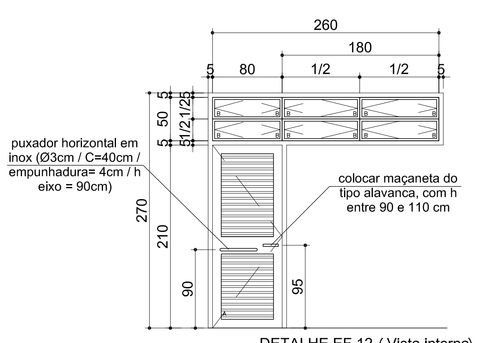

DETALHE EF.12 (Vista interna)
Escala 1:35

LEGENDA

- Veneziano metálico
- Chapa metálica dobrada diamantada
- A – Módulo de abrir
- B – Módulo de bascular
- C – Módulo de correr
- F – Módulo fixo

ESPECIFICAÇÕES

VIDROS
Liso e incolor, conforme as já instaladas na edificação

PINTURA
A pintura será em esmalte sintético brilhante na cor preta

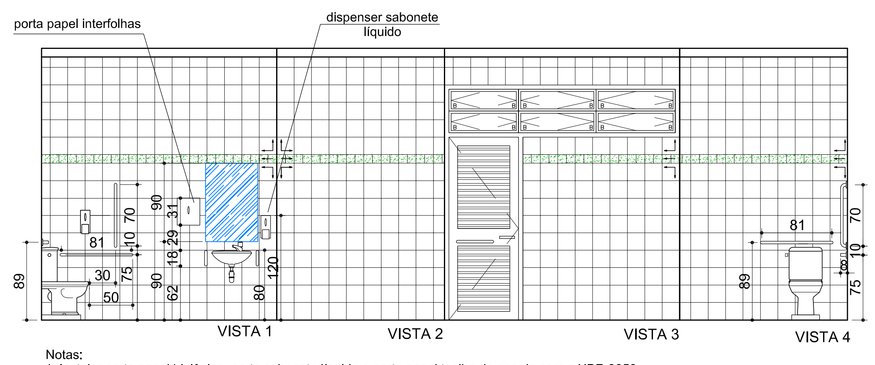

Notas:
1. Instalar porta papel higiênico, porta sabonete líquido e porta papel toalha de acordo com a NBR 9050.
2. Azulejo 20 x 20 cm ELIANE ou equivalente, cor BRANCO, do piso ao teto com faixa demarcadora em cerâmica ELIANE ARQUITETURAL ou equivalente, 10x10 cm, cor VERDE ESCURO assentada na mesma altura das faixas das paredes das salas de aula

Vistas - WC ACESSÍVEL SUPERIOR
Escala 1:35

SETOR: RECANTO DAS EMAS, BRASÍLIA-DF
ENDEREÇO: AV. MONJOLO, CHÁCARA 22, NÚCLEO RURAL MONJOLO
PROPRIETÁRIO: INSTITUTO FEDERAL DE EDUCAÇÃO, CIÊNCIA E TECNOLOGIA DE BRASÍLIA
AUTOR DO PROJETO: ARQ. E URB. ROGÉRIO OLIVEIRA DE ARAÚJO - CAU A75081-6
AUTOR DO PROJETO: ARQ. E URB. JANAÍNA CÂNDIDA DA SILVA - CAU A37815-1
RESP. TÉCNICO:

PROPRIETÁRIO: INSTITUTO FEDERAL DE EDUCAÇÃO, CIÊNCIA E TECNOLOGIA DE BRASÍLIA
AUTOR DO PROJETO: ARQ. E URB. ROGÉRIO OLIVEIRA DE ARAÚJO - CAU A75081-6
AUTOR DO PROJETO: ARQ. E URB. JANAÍNA CÂNDIDA DA SILVA - CAU A37815-1
RESP. TÉCNICO:

INSTITUTO FEDERAL DE EDUCAÇÃO, CIÊNCIA E TECNOLOGIA

PROJETO ARQUITETÔNICO-URBANÍSTICO_ IFB RECANTO DAS EMAS
INSTITUTO FEDERAL DE EDUCAÇÃO, CIÊNCIA E TECNOLOGIA DE BRASÍLIA
CONTEÚDO:
SIGLA DO PROJETO: Sinalização Tátil - Pav. superior
Detalhes Sinalização
Detalhamento W.C. Acessível pav. superior
ÁREA CONSTRUÇÃO: 3.089,16 m²
ÁREA TERRENO: 27.556,76m²
DATA: OUTUBRO DE 2016
ESCALA: ver nos desenhos
DESENHO:IFB

PRANCHA
08/12

PRODUCED BY AN AUTODESK EDUCATIONAL PRODUCT
PRODUCED BY AN AUTODESK EDUCATIONAL PRODUCT
PRODUCED BY AN AUTODESK EDUCATIONAL PRODUCT